ПАСПОРТ 30нж41нж ПС

Общие сведения об изделии

Наименование изделия	Задвижка клиновая фланцевая с выдвижным шпинделем DN 50 PN 1,6 МПа (16 кг/см^2)
Обозначение изделия	
Таблица фигур	**30нж41нж**
Предприятие-изготовитель	**Wenzhou Devo International Trade Co., Ltd.**
Дата изготовления	_____ 20 ___ г.
Назначение изделия	Для установки на трубопроводе в качестве запорного устройства.

Основные технические данные и характеристики

Условный проход DN,мм	50
Давление номинальное PN	1,6 МПа (16 кг/см^2)
Давление гидроиспытаний Рпр	2,5 МПа (25 кг/см^2)
Температура рабочей среды Т, не более, ºС	325
Климатическое исполнение по ГОСТ15150-69	У категории 1
Температура окружающей среды, ºС	от плюс 40 до минус 40
Пропуск среды в затворе	по классу А ГОСТ9544-93
Испытательная среда	вода
Рабочая среда	вода, пар
Крутящий момент на шпинделе, не более	43 нм (4,3 кгм)
Привод шпинделя	маховик
Масса изделия, кг	25
Изготовление и поставка по	ТУ 3741-005-31996507-2012
Тип присоединения к трубопроводу	фланцевое
Материал корпуса и крышки	сталь 08Х18Н10 (AISI 304)

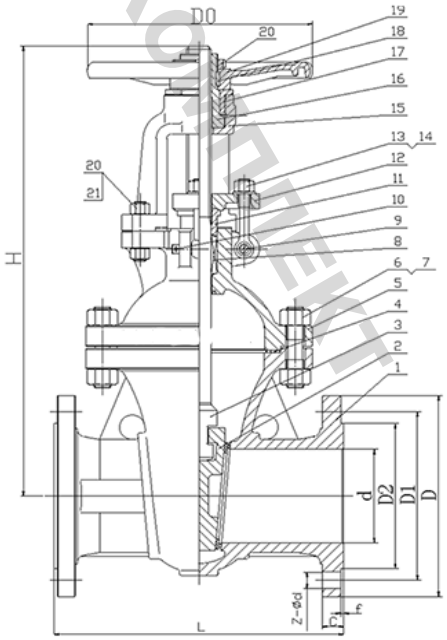

DN	L	D	D1	z-Ød	H
50	180	160	125	4 — 18	340
65	190	180	145	4 — 18	400
80	210	195	160	8 — 18	419
100	230	215	180	8 — 18	452
125	255	245	210	8 — 18	510
150	280	280	240	8 — 23	596
200	330	335	295	12 — 23	739
250	450	405	355	12 — 23	902
300	500	450	410	12 — 23	1050

Комплектность

Задвижка в сборе	1 шт.
Паспорт на изделие	1 экземпляр

Свидетельство о приемке и консервации

Задвижка клиновая фланцевая соответствует ТУ 3741-005-31996507-2012 и признан годным к эксплуатации. Вариант защиты наружных и внутренних поверхностей ВЗ-1 или ВЗ-7. Вариант внутренней упаковки: ВУ-9, ВУ-7 по ГОСТ 9.014-78.

Декларация о соответствии: №ЕАЭС NRUД-CN.HA66.B.02703/19 от 26.11.2019

Дата консервации _____ 20 ___ г. Срок консервации 2 года.

Гарантии изготовителя

Гарантийный срок со дня ввода в эксплуатацию — 12 месяцев. Гарантийная наработка в пределах гарантийного срока эксплуатации - 450 циклов.

Особые отметки

.....
.....
.....

Дата продажи _____
Продавец _____

М.П.

АКВАТЕХКОМПЛЕКТ